Taiver
TECNOLOGIA PER VERNICIARE

LISTA DELLE PARTI E ESPLOSO

Pompa Elettrica a Membrana GOLD 4200

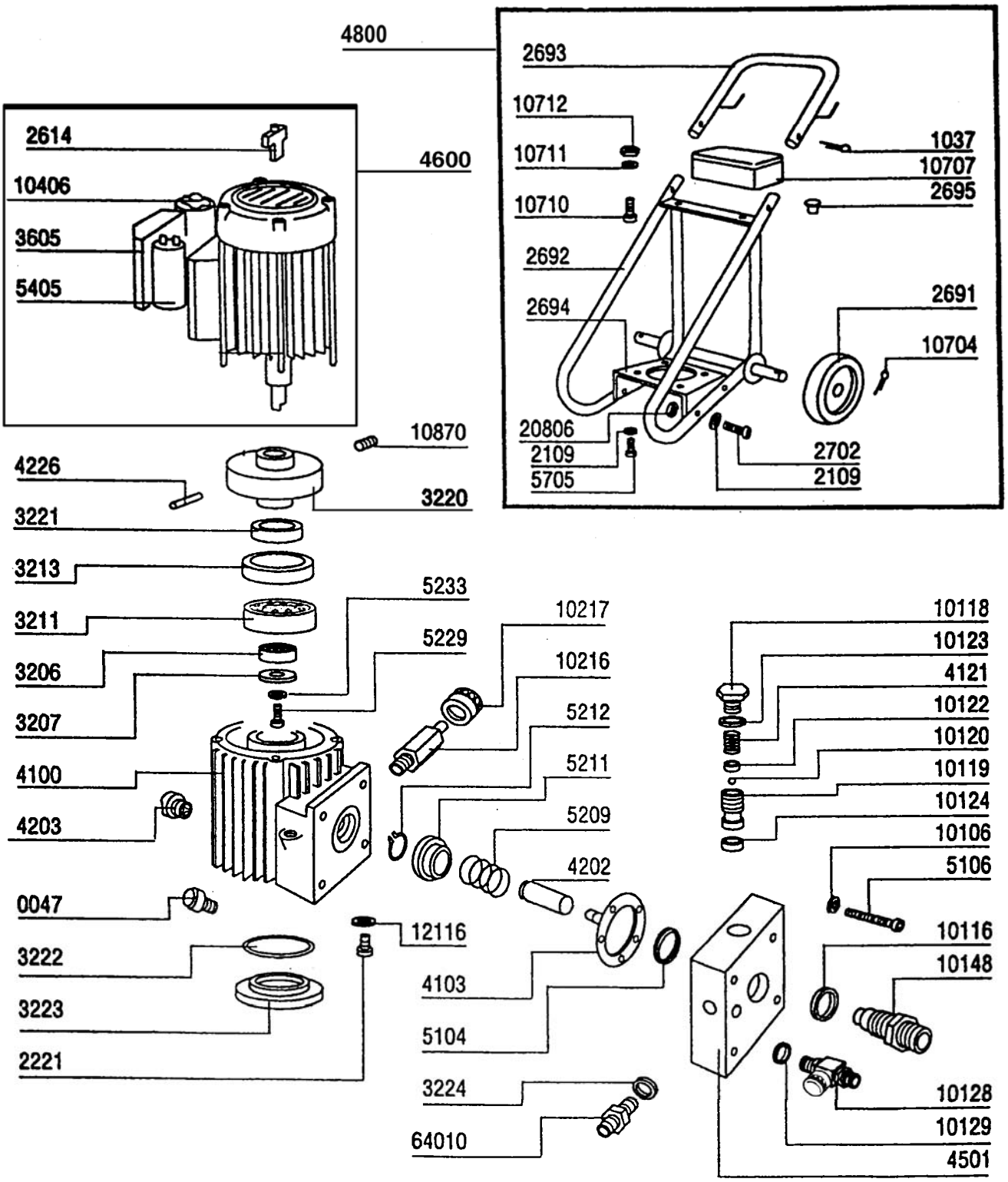

Update:
03/08

TECNOLOGIA PER VERNICIARE

LISTA DELLE PARTI E ESPLOSO

Pompa Elettrica a Membrana GOLD 4200

Rif.	Descrizione	Q.tà
4200	***Pompa elettrica a Membrana GOLD 4200***	
000047	VALVOLINA X TAPPO ANTIRIGURGITO	1
002221	TAPPO SCARICO OLIO	1
002614	SALVAMOTORE 6 AMP.	1
003206	CUSCINETTO CAMME	1
003207	RONDELLA FERMO CUSCINETTO	1
003211	CUSCINETTO VOLANO	1
003213	PARAOLIO	1
003220	VOLANO	1
003221	ANELLO RASCHIA OLIO	1
003222	OR PIATTELLO	1
003223	PIATTELLO	1
003224	GUARNIZIONE RAME	1
003605	SCATOLA PORTA INTERRUTTORE	1
004100	CORPO IDRAULICO COMPL.	1
004103**	MEMBRANA COMPLETA	1
004121*	MOLLA SFERA	1
004202	PISTONE	1
004203	SPIA LIVELLO OLIO	1
004226	SPINA ELASTICA	1
004501	TESTATA	1
004600	MOTORE ELETTRICO 220V. 50Hz.HP 1	1
005104**	SPESSORE MEMBRANA	1
005106	BULLONE X FISSAGGIO TESTATA	4
005209	MOLLA PISTONE	1
005211	TAZZA MOLLA PISTONE	1
005212	ANELLO SEEGER PISTONE	1
005229	VITE FISSAGGIO COPERCHIO	1
005233	RONDELLA SCHNOOR	1
005405	CONDENSATORE 25 mF	1
005705	VITE X FISSAGGIO CARRELLO	4
010106	RONDELLA SCHNOOR	4
010116****	GUARNIZIONE VALVOLA ASPIRAZIONE	1
010118*	TAPPO VALVOLA COMPRESSIONE	1
010119*	SEDE SFERA COMPLETA	1
010120*	SFERA diam.11 in C.T	1
010122*	ANELLO SOST.MOLLA IN TEFLON	1
010123*	GUARNIZIONE RAME TAPPO	1
010124*	GUARNIZIONE SEDE SFERA	1
010128***	RUBINETTO DI RITORNO IN INOX	1
010129***	GUARNIZIONE RAME	1
010148****	VALVOLA ASPIRAZIONE	1
010216	REGOLATORE PRESSIONE COMPLETO	1
010217	MANOPOLA VALVOLA REGOLAZIONE	1
010406	INTERRUTTORE COMPLETO 220 V.	1

Rif.	Descrizione	Q.tà
010870	GRANO FISSAGGIO GIUNTO MOTORE	1
012116	RONDELLA IN RAME	1
064010	NIPPLO MM 16x1,5 INOX	1
004800	KIT CARRELLO UNIVERSALE MINI:	1
001037	COPPIGLIA CARRELLO UNIVERSALE	2
002109	RONDELLA SCHNOOR	4
002691	RUOTA CARRELLO UNIVERSALE MINI	2
002692	CORPO CARRELLO UNIVERSALE MINI	1
002693	MANICO CARRELLO UNIVERSALE MINI	1
002694	PIASTRA CARRELLO UNIVERSALE MINI	1
002695	COPRITESTA CROMATO diam.25	2
002702	VITE FISSAGGIO CARRELLO	2
010704	COPPIGLIA X RUOTA	2
010707	CASSETTA PORTAUTENSILI "TAIVER	1
010710	BULLONE FISSAGGIO CASSETTA	2
010711	ROSETTA PIANA	2
010712	DADO FISSAGGIO CASSETTA	2
020806	DADO	4

	Ricambi consigliati:
4318	KIT VALVOLA COMPRESSIONE (*)
4803	KIT MEMBRANA E SPESSORE (**)
10328	KIT RUBINETTO DI RITORNO INOX (***)
10348	KIT VALVOLA ASPIRAZIONE (****)